RACHELE 105

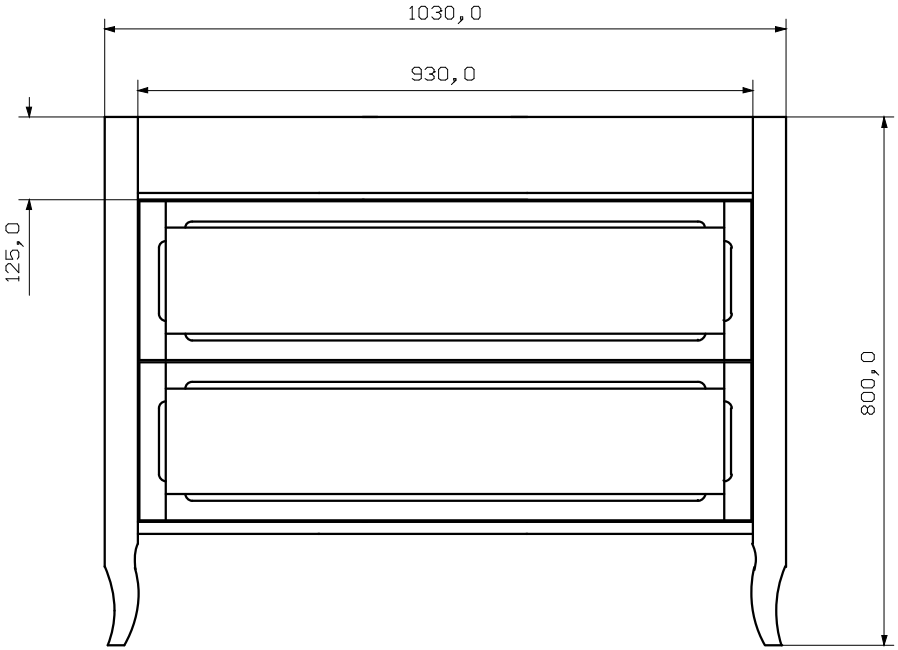

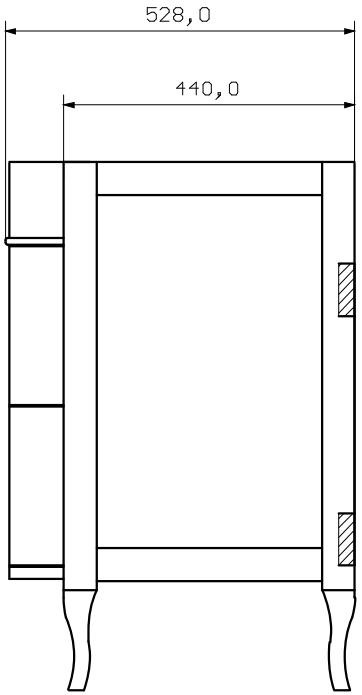

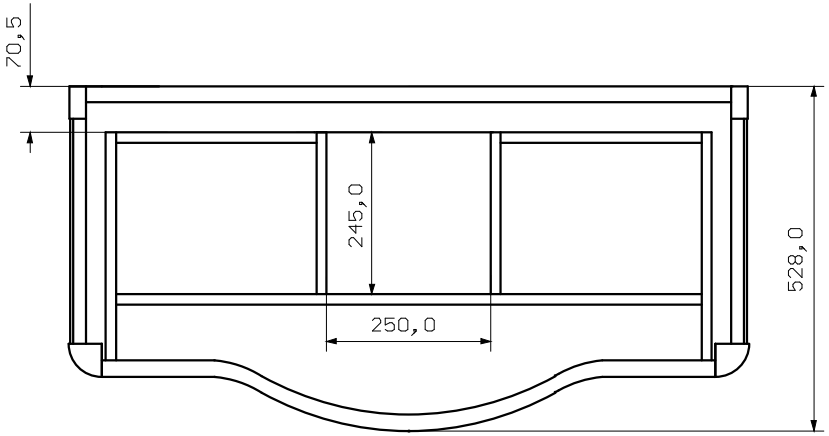

vista posteriore

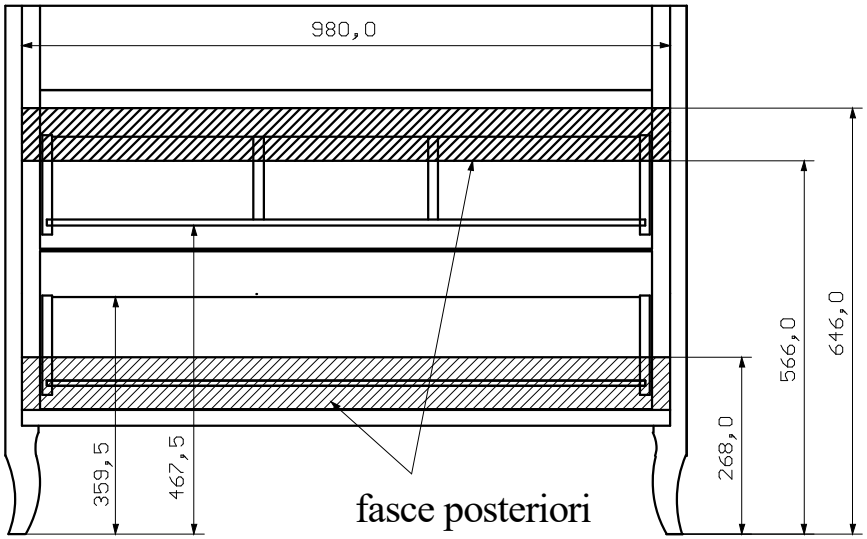

EBAN
ARREDO BAGNO ITALIANO

Gli elementi contenuti nel presente disegno tecnico sono di esclusiva proprietà della ditta EBAN srl L'impiego così come la riproduzione totale o parziale è vietata

Articolo :			
		Tav. n° : 1	Rev. : 0.0
Autore :	Data :	Scala :	Quote in : mm